Kontaminationsmodell Depot/Archiv

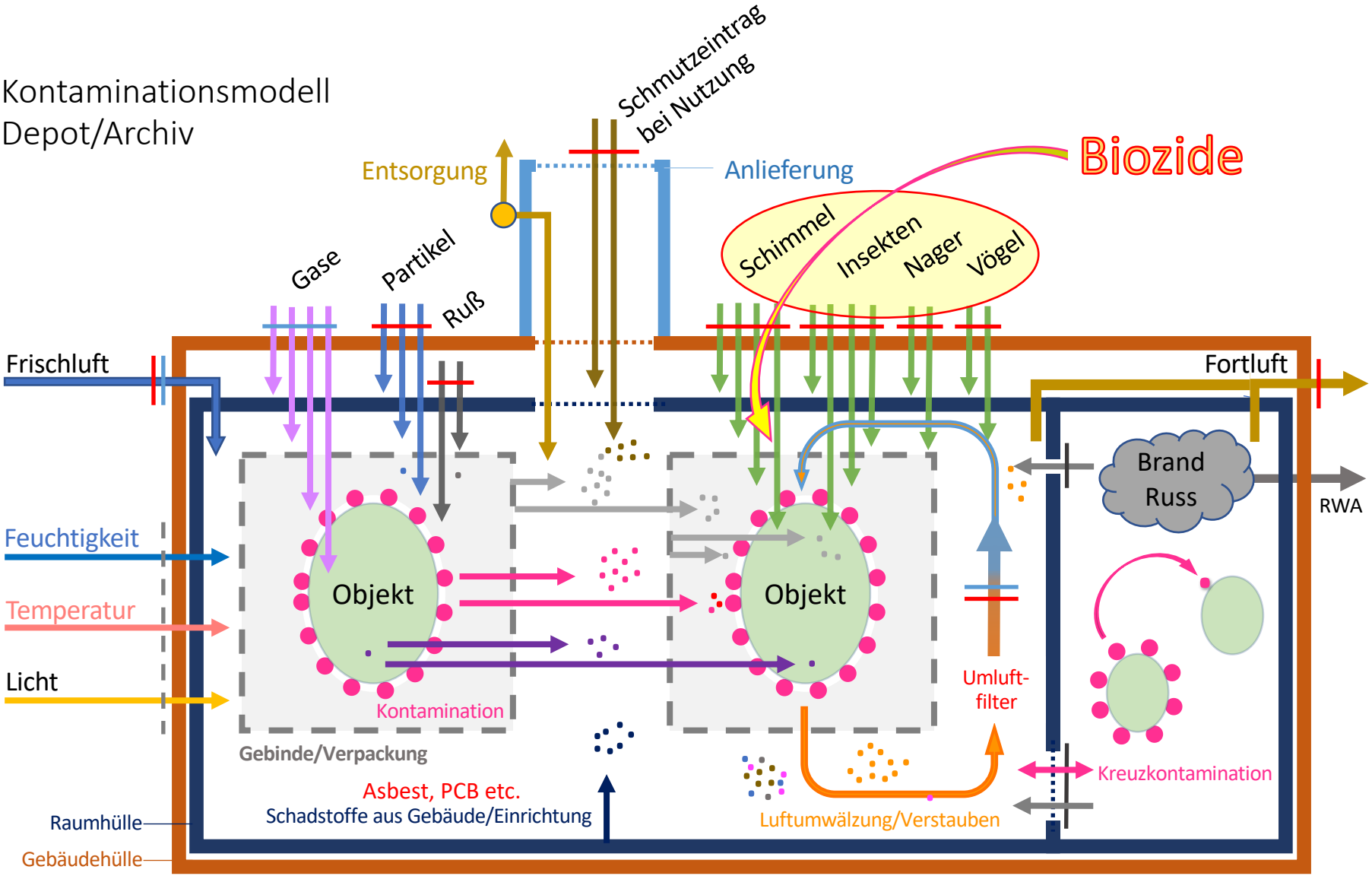

Oberflächenkontamination
Schadstoffe aus Gebinde und Verpackung
Objektimmanente Schadstoffe
Schadstoffe aus Gebäude
Partikelfilter
Gasfilter
Brandrauchklappe/Rauchdichtung
Rauch- und Wärmeabzug (RWA)

© 2022 Prevart GmbH